NO. 0074 Fartuch kelnerski

Opis (zmierzone w cm)	One size
III: Height	80
JJJ: Bottom width	110

Jak dokonywać pomiarów

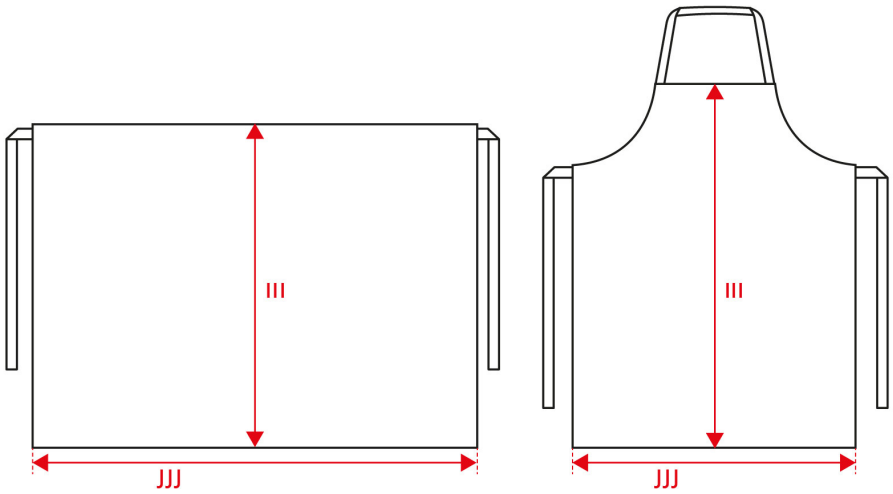

Tolerancja w cm

III	JJJ
1.5	1.5

Podane w tabeli wymiary odnoszą się do pomiarów dokonanych bezpośrednio na odzieży. Rozłóż ubrania płasko na równej powierzchni, nie rozciągając ich. Wykonaj pomiary w sposób pokazany strzałkami i wybierz pasujący rozmiar. Najlepsze wyniki uzyskasz, stosując taśmę centymetrową. Podane w tabeli tolerancje dotyczą odzieży otrzymanej bezpośrednio z ID®, a nie po praniu. Zastrzegamy sobie prawo do błędów i wad w tabeli. Więcej wskazówek w związku ze stosowaniem naszej tabeli wymiarów uzyskasz, kontaktując się z nami pod adresem support@id.dk lub telefonicznie pod numerem +45 97492144